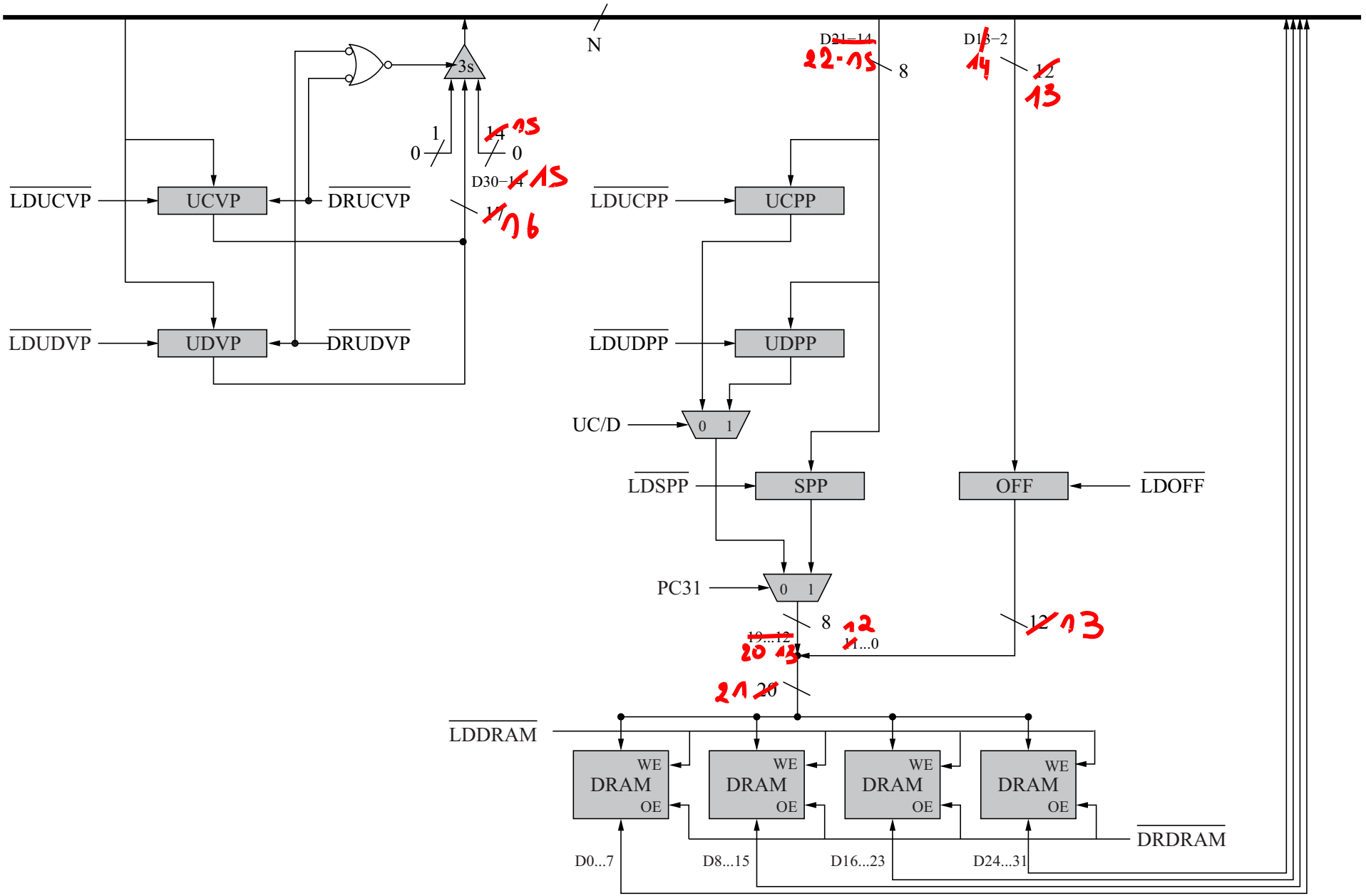Le module RAM dynamique de ULg03